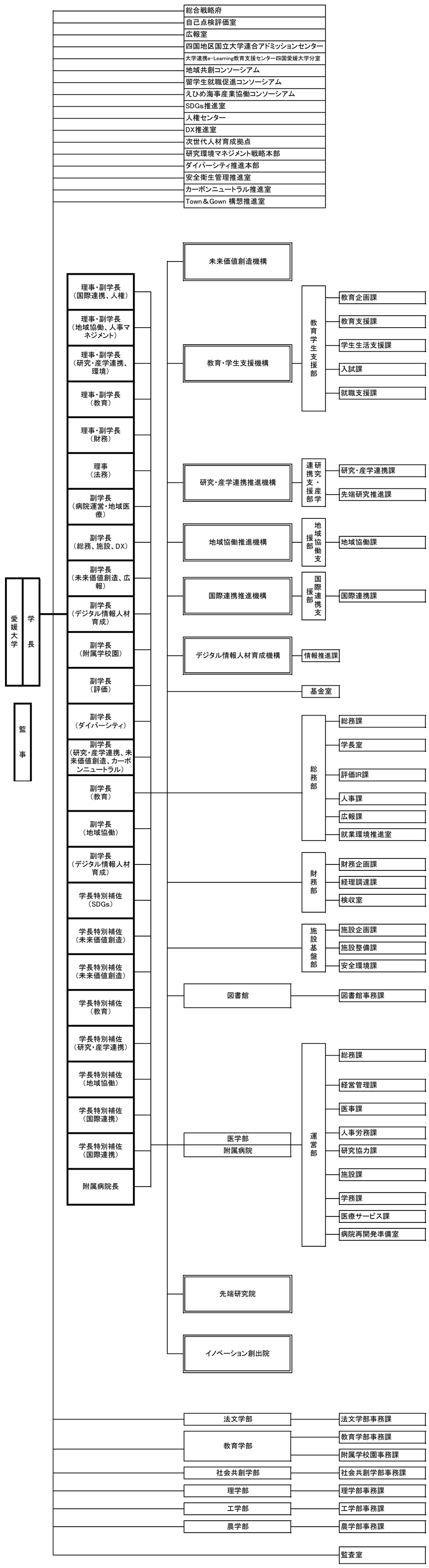
愛媛大学
学長
監事
理事・副学長（国際連携、人権）
理事・副学長（地域協働、人事マネジメント）
理事・副学長（研究・産学連携、環境）
理事・副学長（教育）
理事・副学長（財務）
理事（法務）
副学長（病院運営・地域医療）
副学長（総務、施設、DX）
副学長（未来価値創造、広報）
副学長（デジタル情報人材育成）
副学長（附属学校園）
副学長（評価）
副学長（ダイバーシティ）
副学長（研究・産学連携、未来価値創造、カーボンニュートラル）
副学長（教育）
副学長（地域協働）
副学長（デジタル情報人材育成）
学長特別補佐（SDGs）
学長特別補佐（未来価値創造）
学長特別補佐（未来価値創造）
学長特別補佐（教育）
学長特別補佐（研究・産学連携）
学長特別補佐（地域協働）
学長特別補佐（国際連携）
学長特別補佐（国際連携）
附属病院長
総合戦略府
自己点検評価室
広報室
四国地区国立大学連合アドミッションセンター
大学連携e-Learning教育支援センター四国愛媛大学分室
地域共創コンソーシアム
留学生就職促進コンソーシアム
えひめ海事産業協働コンソーシアム
SDGs推進室
人権センター
DX推進室
次世代人材育成拠点
研究環境マネジメント戦略本部
ダイバーシティ推進本部
安全衛生管理推進室
カーボンニュートラル推進室
Town＆Gown 構想推進室
未来価値創造機構
教育・学生支援機構
教育学生支援部
教育企画課
教育支援課
学生生活支援課
入試課
就職支援課
研究・産学連携推進機構
研究・産学連携支援部
研究・産学連携課
先端研究推進課
地域協働推進機構
地域協働支援部
地域協働課
国際連携推進機構
国際連携支援部
国際連携課
デジタル情報人材育成機構
情報推進課
基金室
総務部
総務課
学長室
評価IR課
人事課
広報課
就業環境推進室
財務部
財務企画課
経理調達課
検収室
施設基盤部
施設企画課
施設整備課
安全環境課
図書館
図書館事務課
医学部
附属病院
運営部
総務課
経営管理課
医事課
人事労務課
研究協力課
施設課
学務課
医療サービス課
病院再開発準備室
先端研究院
イノベーション創出院
法文学部
法文学部事務課
教育学部
教育学部事務課
附属学校園事務課
社会共創学部
社会共創学部事務課
理学部
理学部事務課
工学部
工学部事務課
農学部
農学部事務課
監査室